MADE IN GERMANY

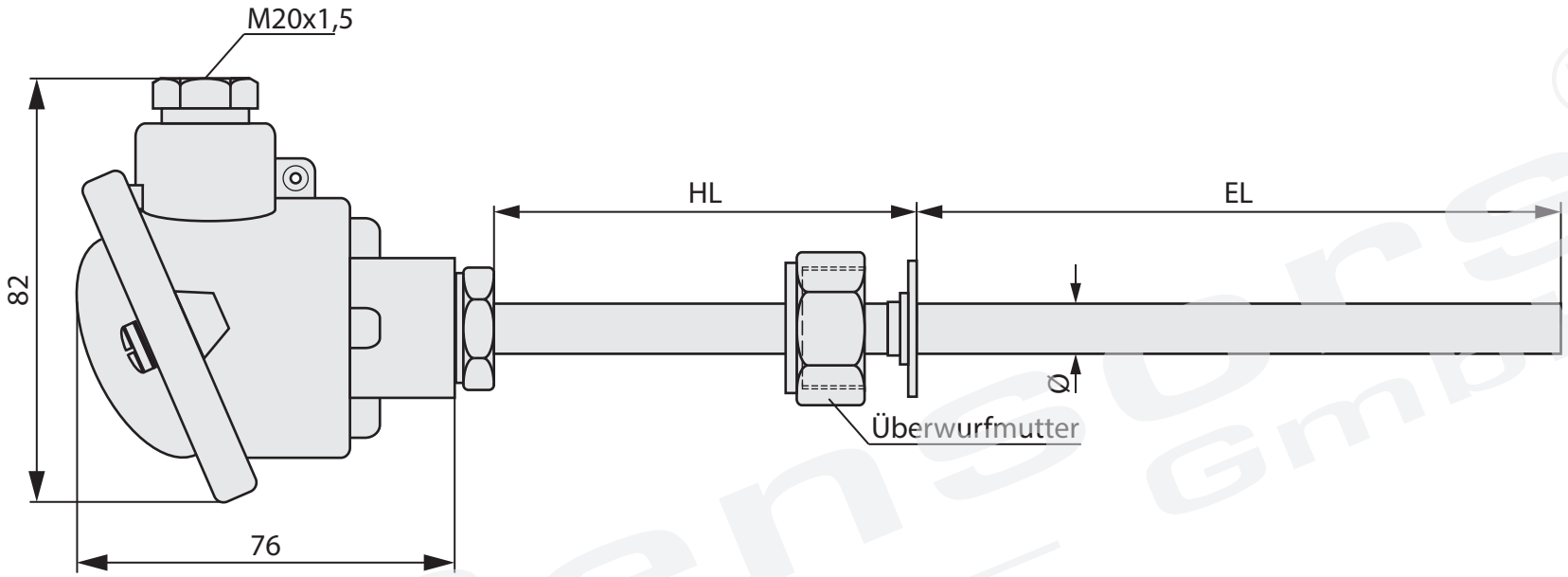

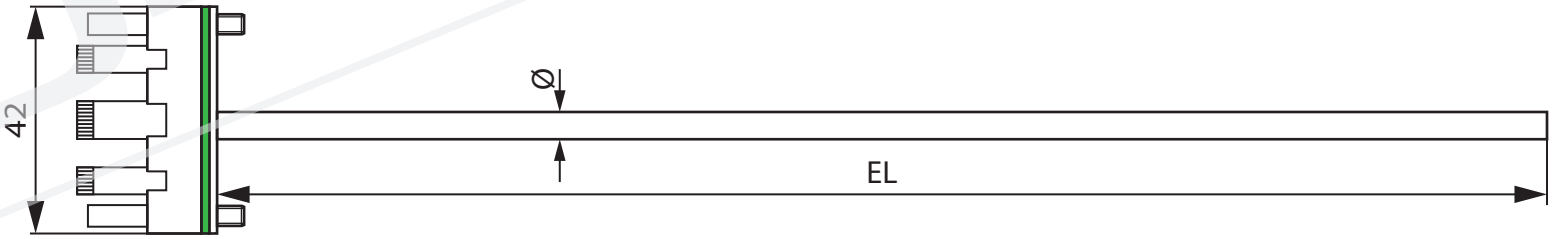

Diese Zeichnung ist Eigentum der D-Sensors GmbH und darf ohne unsere Genehmigung nicht kopiert oder weitergeleitet werden.
This drawing is the property of D-sensor GmbH and may not be copied or forwarded without our permission.

D-Sensors GmbH

D-Sensors GmbH
Temperaturmesstechnik

Quermathe 3
14532 Stahnsdorf

Tel.: 03329 / 697 411
Fax.: 03329 / 697 413
Email: info@d-sensors.shop

Maßstab	Format	Blatt
ohne	A4	1/1